ОБЩЕСТВО С ОГРАНИЧЕННОЙ ОТВЕТСТВЕННОСТЬЮ
«САМАРСКИЙ НАУЧНО-ИССЛЕДОВАТЕЛЬСКИЙ И ПРОЕКТНЫЙ ИНСТИТУТ НЕФТЕДОБЫЧИ»
(ООО «СамараНИПИнефть»)

ДОКУМЕНТАЦИЯ ПО ПЛАНИРОВКЕ ТЕРРИТОРИИ

для строительства объекта

6787П: «Техническое перевооружение напорного нефтепровода УПСВ «Горбатовская» - промышленный узел «Бариновский» (замена аварийных участков ПК80+00 – ПК247+50, ПК247+50 – ПК301+50)»

в границах сельского поселения Утевка
муниципального района Нефтегорский Самарской области

Книга 1. Проект планировки территории

Раздел 1. Проект планировки территории. Графическая часть
Раздел 2. Положение о размещении линейных объектов

Главный инженер проекта — Р.З. Шамасов

Заместитель главного инженера по инжинирингу – начальник управления инжиниринга обустройства месторождений — А.Н. Пантелеев

Самарский научно-исследовательский и проектный институт нефтедобычи * Общество с ограниченной ответственностью * г. Самара * Для документов

Самара, 2020г.

Изм.	Кол.уч.	Лист	№ док.	Подпись	Дата	6787П-ППТ.ОЧ	Лист 1

Основная часть проекта планировки территории

№ п/п	Наименование	Лист
	Основная часть проекта планировки территории	
	Раздел 1 «Проект планировки территории. Графическая часть»	
1.1	Чертеж красных линий. М:2000	
1.2	Чертеж границ зон планируемого размещения линейных объектов М:2000	
	Раздел 2 «Положение о размещении линейных объектов»	
2.1.	Наименование, основные характеристики и назначение планируемых для размещения линейных объектов	
2.2.	Перечень субъектов Российской Федерации, перечень муниципальных районов, городских округов в составе субъектов Российской Федерации, перечень поселений, населенных пунктов, внутригородских территорий городов федерального значения, на территориях которых устанавливаются зоны планируемого размещения линейных объектов	
2.3.	Перечень координат характерных точек границ зон планируемого размещения линейных объектов	
2.4.	Перечень координат характерных точек границ зон планируемого размещения линейных объектов, подлежащих переносу (переустройству) из зон планируемого размещения линейных объектов	
2.5.	Информация о необходимости осуществления мероприятий по защите сохраняемых объектов капитального строительства (здание, строение, сооружение, объекты, строительство которых не завершено), существующих и строящихся на момент подготовки проекта планировки территории, а также объектов капитального строительства, планируемых к строительству в соответствии с ранее утвержденной документацией по планировке территории, от возможного негативного воздействия в связи с размещением линейных объектов	
2.6.	Информация о необходимости осуществления мероприятий по сохранению объектов культурного наследия от возможного негативного воздействия в связи с размещением линейных объектов	
2.7	Информация о необходимости осуществления мероприятий по охране окружающей среды	
2.8.	Информация о необходимости осуществления мероприятий по защите территории от чрезвычайных ситуаций природного и техногенного характера, в том числе по обеспечению пожарной безопасности и гражданской обороне	

Раздел 1 "Проект планировки территории. Графическая часть"

Исходно-разрешительная документация

Проектная документация на объект 6787П «Техническое перевооружение напорного нефтепровода УПСВ «Горбатовская» - промышленный узел «Бариновский» (замена аварийных участков ПК80+00 – ПК247+50, ПК247+50 – ПК301+50)разработана на основании:

- Технического задания на выполнение проекта планировки территории проектирование объекта: 6787П «Техническое перевооружение напорного нефтепровода УПСВ «Горбатовская» - промышленный узел «Бариновский» (замена аварийных участков ПК80+00 – ПК247+50, ПК247+50 – ПК301+50)» в границах муниципального района Нефтегорский, утвержденного Заместителем генерального директора по развитию производства АО «Самаранефтегаз» О.В. Гладуновым в 2019 г.;
- материалов инженерных изысканий, выполненных ООО «СамараНИПИнефть», в 2018г.

Документация по планировке территории подготовлена на основании следующих документов:

- Схема территориального планирования муниципального района Нефтегорский;

- Карты градостроительного зонирования сельского поселения Утевка муниципального района нефтегорский Самарской области;

- Градостроительный кодекс Российской Федерации от 29.12.2004 N 190-ФЗ;

- Земельный кодекс Российской Федерации от 25.10.2001 N 136-ФЗ;

- СНиП 11-04-2003. Инструкция о порядке разработки, согласования, экспертизы и утверждения градостроительной документации (приняты и введены в действие Постановлением Госстроя РФ от 29.10.2002 N 150);

- Постановление Правительства РФ от 16 февраля 2008 года № 87 «О составе разделов проектной документации и требованиях к их содержанию»;

- Постановление Правительства РФ от 12.05.2017 N 564 «Об утверждении Положения о составе и содержании проектов планировки территории, предусматривающих размещение одного или нескольких линейных объектов».

Заказчик – АО «Самаранефтегаз».

Раздел 2 "Положение о размещении линейных объектов"

1. Наименование, основные характеристики и назначение планируемых для размещения линейных объектов

6787П «Техническое перевооружение напорного нефтепровода УПСВ «Горбатовская» - промышленный узел «Бариновский» (замена аварийных участков ПК80+00 – ПК247+50, ПК247+50 – ПК301+50)».

Проектом предусматривается:

- демонтаж ВЛ-6 кВ Ф-2 ПС 35/6 кВ «Гагаринская» от опоры № 340 до опоры № 229;

Демонтаж следует осуществить щадящем методом, поэлементно, с сохранением оборудования для дальнейшего использования.

Работы по демонтажу должны проводиться по технологической карте или ППР в присутствии руководителя работ с группой V по наряду.

Перед началом работ мастер должен лично обследовать линии и наметить мероприятия, обеспечивающие безопасное проведение работ.

Демонтаж предусмотрен краном КС-6471 грузоподъемностью до 40 тонн. Питающие кабели должны быть заранее демонтированы.

Демонтаж проводов ВЛ

Работы по демонтажу проводов должны проводиться по технологической карте или ППР в присутствии руководителя работ с группой V по наряду.

Перед началом работ мастер должен лично обследовать линии и наметить мероприятия, обеспечивающие безопасное проведение работ.

Приступать к развязке проводов разрешается лишь только после укрепления дефектной опоры. Способ крепления дефектных опор выбирается в зависимости от общего состояния стойки опоры.

При замене проводов развязку вязок начинать сверху вниз. Освободив вязки верхнего провода, опускают его на землю осторожно (без рывка) при помощи каната. Вновь подвешиваемый провод поднимают на опоры, визируют его и производят вязку к изоляторам. В такой последовательности операций выполняется демонтаж и монтаж остальных проводов. Запрещается развязывать последний провод пока не будут закреплены вновь подвешенные провода.

Перед снятием проводов с угловой опоры необходимо укрепить ее оттяжкой. При большой степени загнивания опор необходимо пользоваться раскрепляющими устройствами или производить работы при помощи автовышки, при этом категорически запрещается прикреплять демонтируемые провода, хотя бы временно, к корзине или телескопу вышки.

Запрещается подниматься и находиться на промежуточной опоре, если на ней закреплено менее двух проводов.

Запрещается на угловых опорах со штыревыми изоляторами подниматься и работать со стороны внутреннего угла.

Демонтаж опор ВЛ

Работы по демонтажу опор, а также по замене элементов опор проводятся по технологической карте или ППР в присутствии руководителя работ с группой V по наряду.

Накануне работ по демонтажу опор мастер должен лично обследовать участок линии и наметить мероприятия, обеспечивающие безопасное проведение работ. Способы валки опоры определяет на месте работник, выдавший наряд или

руководитель работ. Кроме того, перед выездом на работу на ВЛ 0,4 - 6-10 кВ на железобетонных опорах, руководитель работ должен проверить по документации наличие на ВЛ однофазных замыканий на землю. Перед расстановкой членов бригады мастер проводит инструктаж.

При демонтаже опор с применением автокрана строп закрепляется с телескопической вышки или автолестницы выше центра тяжести опоры. Слабина выбирается до натяга. Опора освобождается от бандажей и поворотом стрелы крана отводится в нужном направлении и укладывается на землю или грузится на автотранспорт.

Автокран должен быть установлен таким образом, чтобы угол между осью вращения и стрелой был наименьшим, выставляются и закрепляются аутригеры, люди выводятся из зоны работы автокрана.

При валке опоры тяговые тросы и оттяжки должны крепиться в верхней части опоры до начала работ по освобождению основания опоры. Натяжение троса при валке опоры должно производиться равномерно с надлежащей осторожностью во избежание обрыва троса.

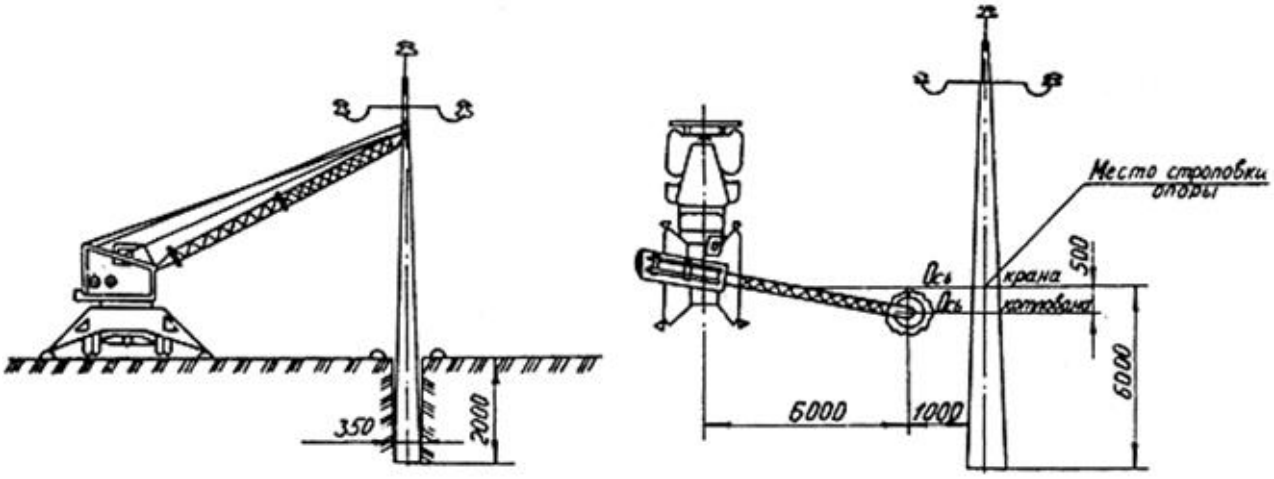

Рисунок 0.1 - Схема демонтажа опоры ВЛ

Производство работ в охранной зоне действующих подземных и надземных коммуникаций разрешается только при наличии ППР, согласованного в установленном порядке с отделами эксплуатации всех коммуникаций и регистрации до начала проведения работ по демонтажу.

Все работы выполнять при наличии наряд-допуска и в присутствии представителей заинтересованных организаций.

При соблюдении вышеперечисленных условий, а также при выполнении правил охраны труда и промышленной безопасности при производстве работ по демонтажу, повреждение инженерной инфраструктуры, в том числе подземных сетей, исключается

2. Перечень субъектов Российской Федерации, перечень муниципальных районов, городских округов в составе субъектов Российской Федерации, перечень поселений, населенных пунктов, внутригородских территорий городов федерального значения, на территориях которых устанавливаются зоны планируемого размещения линейных объектов

В административном отношении проектируемые объекты расположены в Нефтегорском районе Самарской области.

Расстояние от границ населенных пунктов до проектируемых объектов:

- н.п. Утевка, расположенный в 4,0 км юго-восточнее от ВЛ-6кВ.

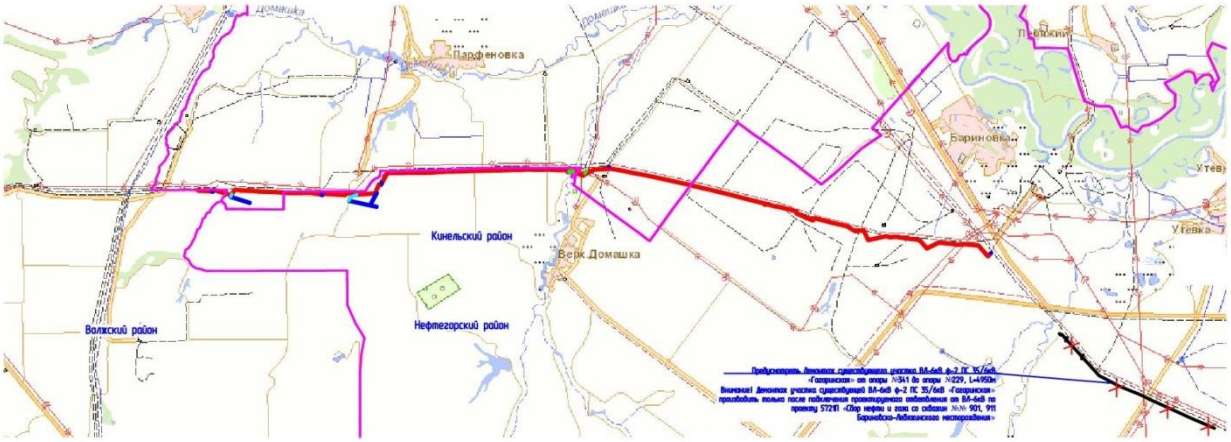

Рисунок 1 – Обзорная схема района работ

3. Перечень координат характерных точек границ зон планируемого размещения линейных объектов

Устанавливаемая красная линия совпадает с границей зоны планируемого размещения линейных объектов, территорией, в отношении которой осуществляется подготовка проекта планировки.

№	X	У	Угол	Длина	Направление
1	349574.707	2223987.556	296°51'45"	459.994	1-2
2	349782.556	2223577.198	286°18'32"	34.535	2-3
3	349792.254	2223544.053	299°9'0"	349.576	3-4
4	349962.532	2223238.751	294°30'11"	629.448	4-5
5	350223.591	2222665.992	299°40'43"	613.510	5-6
6	350527.362	2222132.966	320°39'18"	444.964	6-7
7	350871.471	2221850.863	320°39'24"	168.142	7-8
8	351001.505	2221744.266	319°54'10"	717.232	8-9
9	351550.154	2221282.308	319°59'15"	162.802	9-10
10	351674.844	2221177.633	254°18'56"	37.078	10-11
11	351664.821	2221141.936	320°24'38"	43.051	11-12
12	351697.997	2221114.500	230°13'51"	8.057	12-13
13	351692.843	2221108.307	140°21'10"	48.231	13-14

14	351655.706	2221139.081	74°20'20"	37.132	14-15
15	351665.729	2221174.834	139°59'39"	157.632	15-16
16	351544.986	2221276.171	139°54'3"	717.165	16-17
17	350996.405	2221738.107	140°39'33"	169.995	17-18
18	350864.933	2221845.872	140°39'19"	444.559	18-19
19	350521.136	2222127.717	119°40'45"	615.363	19-20
20	350216.443	2222662.351	114°30'7"	629.479	20-21
21	349955.384	2223235.143	119°9'1"	350.130	21-22
22	349784.835	2223540.928	106°17'24"	34.719	22-23
23	349775.096	2223574.254	116°51'48"	461.182	23-24
24	349566.705	2223985.668	31°51'38"	0.064	24-25
25	349566.759	2223985.702	13°8'1"	8.162	25-1
26	349001.725	2225153.485	295°3'55"	500.221	26-27
27	349213.644	2224700.372	296°48'46"	21.951	27-28
28	349223.545	2224680.781	296°51'52"	733.887	28-29
29	349555.176	2224026.097	193°17'54"	8.209	29-30
30	349547.187	2224024.209	180°0'0"	0.014	30-31
31	349547.173	2224024.209	116°51'47"	754.036	31-32
32	349206.455	2224696.876	115°4'2"	500.341	32-33
33	348994.469	2225150.091	25°4'7"	8.011	33-26
			Площадь:	39343.000	кв.м

4. Перечень координат характерных точек границ зон планируемого размещения линейных объектов, подлежащих переносу (переустройству) из зон планируемого размещения линейных объектов

Целью работы является расчет площадей земельных участков, отводимых под строительство объекта 6787П «Техническое перевооружение напорного нефтепровода УПСВ «Горбатовская» - промышленный узел «Бариновский» (замена аварийных участков ПК80+00 – ПК247+50, ПК247+50 – ПК301+50)» на территории муниципального района Нефтегосркий Самарской области. В связи с чем, объекты, подлежащие переносу (переустройству) отсутствуют.

5. Предельные параметры разрешенного строительства, реконструкции объектов капитального строительства, входящих в состав линейных объектов в границах зон их планируемого размещения

В виду того, что линейный объект располагается в зоне СХ1, предельные параметры разрешенного строительства, максимальный процент застройки, минимальные отступы от границ земельных участков в целях определения мест допустимого размещения объектов на такие объекты отсутствуют.

Статья 30. Предельные размеры земельных участков и предельные параметры разрешенного строительства, реконструкции объектов капитального строительства в зонах сельскохозяйственного использования (в ред. РСП от 06.11.2015г. №9, от 12.12.2019 №197**)**

№ п/п	Наименование параметра	Значение предельных размеров земельных участков и предельных параметров разрешенного строительства, реконструкции объектов капитального строительства в территориальных зонах						
		Сх1	Сх2	Сх2-2	Сх2-3	Сх2-4	Сх2-5	Сх3
Предельные (минимальные и (или) максимальные) размеры земельных участков, в том числе их площадь								
1.	Минимальная площадь земельного участка, кв.м	1000	1000	1000	1000	1000	1000	600
2.	Максимальная площадь земельного участка, кв.м	20000	50000	50000	50000	50000	50000	3000
Предельное количество этажей или предельная высота зданий, строений, сооружений								
3.	Предельная высота зданий, строений, сооружений, м	0	20	20	20	20	20	10
Минимальные отступы от границ земельных участков в целях определения мест допустимого размещения зданий, строений, сооружений, за пределами которых запрещено строительство зданий, строений, сооружений								
4.	Минимальный отступ от границ земельных участков до зданий, строений, сооружений м	-	5	5	5	5	1	3
Максимальный процент застройки в границах земельного участка, определяемый как отношение суммарной площади земельного участка, которая может быть застроена, ко всей площади земельного участка								
5.	Максимальный процент застройки в границах земельного участка при застройке земельных участков для садоводства, %	0	-	-	-	-	-	40
6.	Максимальный процент застройки в границах земельного участка при размещении производственных объектов, %	0	80	80	80	80	80	-
7.	Максимальный процент застройки в границах земельного участка при размещении коммунально-складских объектов, %	0	60	60	60	60	60	-
8.	Максимальный процент застройки в границах земельного участка при размещении иных объектов, за исключением случаев, указанных в пунктах 5-7 настоящей таблицы,%	0	-	-	-	-	-	40
Иные показатели								
9.	Максимальный размер санитарно-защитной зоны, м	0	0	500	300	100	50	0

10.	Максимальная высота капитальных ограждений земельных участков, м	0	2	2	2	2	2	1,5

Примечание:

1. Минимальная площадь земельного участка для зоны Сх-1 «Зона сельскохозяйственных угодий» устанавливается для соответствующих территориальных зон, расположенных в границах населенного пункта (в редакции РСП от 06.11.2015г. №9).

2. В целях применения настоящей статьи прочерк в колонке значения параметра означает, что данный параметр не подлежит установлению (в ред. РСП от 16.08.2017г. №97).

- требования к архитектурным решениям объектов капитального строительства, входящих в состав линейных объектов, в границах каждой зоны планируемого размещения таких объектов, расположенной в границах территории исторического поселения федерального или регионального значения – отсутствуют;
- требования к цветовому решению внешнего облика таких объектов - отсутствуют;
- требования к строительным материалам, определяющим внешний облик таких объектов - отсутствуют;
- требования к объемно-пространственным, архитектурно-стилистическим и иным характеристикам таких объектов, влияющим на их внешний облик и (или) на композицию, а также на силуэт застройки исторического поселения – отсутствуют.

6. Информация о необходимости осуществления мероприятий по защите сохраняемых объектов капитального строительства (здание, строение, сооружение, объекты, строительство которых не завершено), существующих и строящихся на момент подготовки проекта планировки территории, а также объектов капитального строительства, планируемых к строительству в соответствии с ранее утвержденной документацией по планировке территории, от возможного негативного воздействия в связи с размещением линейных объектов

Все виды демонтажных работ должны выполняться подрядной организацией, имеющей соответствующие лицензии. Руководители должны пройти аттестацию по вопросам промышленной безопасности.

К работам по демонтажу можно приступать только после оформления необходимых разрешительных документов.

Подготовительные работы, выполняемые техническим эксплуатационным персоналом объекта под непосредственным руководством специально назначенного лица из числа ИТР объекта и включают в себя следующие виды работ:

- обозначение всех коммуникаций, расположенных в зоне производства работ и сдача их по акту производителю работ (уточнение расположения и глубины существующих подземных коммуникаций и коммуникаций, подлежащих демонтажу с обозначением их осей указательными знаками);

- в охранной зоне действующих подземных коммуникаций организации, производящей работы, совместно с заказчиком необходимо оформить акт-допуск и ордер на право производства работ. Ответственность за соблюдением мероприятий, предусмотренных актом-допуском, несут руководители действующего предприятия и строительно-монтажной организации;
- определение опасной зоны, границы которой чётко обозначаются предупредительными знаками, плакатами;
- подготовка демонтируемых сооружений и трубопроводов к проведению работ;
- отключение электрооборудования от сети в соответствии с правилами безопасности при эксплуатации электроустановок, размещение плакатов на пусковых устройствах;
- установка и заземление электроинструмента, используемого при демонтажных работах;
- отключение демонтируемых сооружений и трубопроводов от действующих коммуникаций, освобождение от продукта в места, указанные эксплуатирующей организацией;
- отбор проб воздушной среды из трубопроводов;
- пропарка трубопроводов, продувка (при неудовлетворительном анализе пробы воздушной среды);
- герметизация отключенных участков трубопроводов;
- соблюдение мероприятия по безопасному производству работ;
- соблюдение мероприятия по обеспечению пожарной безопасности проводимых работ.

Работы по демонтажу осуществляются на основе проекта производства работ (ППР), разрабатываемого строительным подрядчиком.

После выполнения комплекса подготовительных работ, руководители действующего объекта и ответственный за выполнение подготовительных работ сдают объект к проведению демонтажных работ руководителю строительно-монтажной организации с оформлением соответствующего двухстороннего акта.

Подрядная организация должна не менее чем за 10 дней до начала работ составить и направить на согласование эксплуатирующей организации:

- проект производства работ;
- приказ о назначении ответственных лиц за организацию и безопасное производство работ;
- список лиц, участвующих в производстве работ;
- документы, подтверждающие квалификацию инженерно - технического персонала и рабочих (электросварщики и газорезчики, выполняющие работы по демонтажу технологической установки, специалисты, ответственные за сварочное производство, должны пройти дополнительную аттестацию);
- материалы, подтверждающие готовность подрядчика к выполнению работ повышенной опасности;
- документы, подтверждающие исправность применяемых при работе машин и механизмов и наличие их технического освидетельствования.

При наличии всех разрешительных документов, выполнении всех мероприятий и требований вывода из эксплуатации, проведения диагностики и выполнении требований нормативных документов, организации производства

ремонтных и строительных работ на объектах нефтедобывающей промышленности в присутствии представителя Заказчика на месте производства работ, подрядчик может приступить к работам.

Для защиты ликвидируемых зданий, строений и сооружений от проникновения людей и животных в опасную зону необходимо выполнить следующие мероприятия:

- определить опасную зону работы крана, границы которой четко должны быть обозначены предупредительными знаками, плакатами;
- обозначить зоны производства работ предупредительными знаками, согласно ГОСТ 23407-78;
- выполнить временное ограждение участка производства. Конструкция ограждения должна соответствовать требованиям ГОСТ 23407-78.
- Производство работ в охранной зоне действующих подземных и надземных коммуникаций разрешается только при наличии ППР, согласованного в установленном порядке с отделами эксплуатации всех коммуникаций и регистрации до начала проведения работ по демонтажу.
- Все работы выполнять при наличии наряд-допуска и в присутствии представителей заинтересованных организаций.
- При соблюдении вышеперечисленных условий, а также при выполнении правил охраны труда и промышленной безопасности при производстве работ по демонтажу, повреждение инженерной инфраструктуры, в том числе подземных сетей, исключается.

7. Информация о необходимости осуществления мероприятий по сохранению объектов культурного наследия от возможного негативного воздействия в связи с размещением линейных объектов

Особо охраняемые природные территории (ООПТ) - участки земли, водной поверхности и воздушного пространства над ними, где располагаются природные комплексы и объекты, которые имеют особое природоохранное, научное, культурное, эстетическое, рекреационное и оздоровительное значение.

Отношения в области организации, охраны и использования, особо охраняемых природных территорий регулируются федеральным законом от 14 марта 1995 г. № 33-ФЗ «Об особо охраняемых природных территориях».

Для определения наличия ООПТ на исследуемой территории были изучены и проанализированы материалы:

- информационно-справочной системы ООПТ России (http://oopt.info);
- Федеральной государственной информационной системы территориального планирования (http://fgis.economy.gov.ru);
- Министерства природных ресурсов и экологии Российской Федерации. Особо охраняемые природные территории Российской федерации (http://www.zapoved.ru);
- Администрации Нефтегорского района («Схема территориального планирования МР Нефтегорский Самарской области»).

Согласно «Перечня ООПТ федерального значения, находящихся в ведении Минприроды России» (утвержденного распоряжением Правительства РФ от 31.12.2008г. № 2055-р) на территории Самарской области расположены:

- Жигулевский государственный природный биосферный заповедник имени И.И. Спрыгина (более 60 км от участка работ);
- Национальный парк «Бузулукский бор» (более 120 км от участка работ);
- Национальный парк «Самарская Лука» (более 60 км от участка работ).

Т.о. на участке изысканий и прилегающей территории в радиусе 3000 м отсутствуют ООПТ федерального значения.

Согласно письму от Минприроды РФ проектируемые объекты *не находятся в границах ООПТ федерального значения* .

Согласно письму от Министерства лесного хозяйства охраны окружающей среды и природопользования Самарской области на участке планируемых работ *особо охраняемые природные территории регионального значения отсутствуют*.

Согласно письму от Администрации Муниципального района Нефтегорский охраны окружающей среды и природопользования Самарской области на участке планируемых работ *особо охраняемые природные территории местного значения отсутствуют*.

Скотомогильники и другие захоронения, неблагополучные по особо опасным инфекционным и инвазионным заболеваниям

Места для захоронения трупов животных, конфискатов мясокомбинатов и боен (забракованные туши и их части), отходов и отбросов, получаемых при переработке сырых животных продуктов. Участок под скотомогильник должен иметь низкий уровень грунтовых вод (не менее 2,5 м от поверхности почвы), располагаться не ближе 0,5 км от населенного пункта, вдали от пастбищ, водоемов, колодцев, проезжих дорог и скотопрогонов. Скотомогильники должны иметь ограждение и быть обнесенными валом со рвом глубиной 1,4 м и шириной 1 м. Въезд оборудуется воротами. За скотомогильниками осуществляется систематический санитарный и ветеринарно-санитарный надзор

Месторождения полезных ископаемых

Правовая охрана недр представляет собой урегулированную правом систему мер, направленную на обеспечение рационального использования недр, предупреждение их истощения и загрязнения в интересах удовлетворения потребностей экономики и населения, охраны окружающей природной среды. Основными требованиями по охране недр являются (ст. 23 Закона РФ «О недрах»):

- соблюдение установленного законодательством порядка предоставления недр и недопущение самовольного пользования;
- обеспечение полноты геологического изучения, рационального, комплексного использования и охраны недр;
- проведение опережающего геологического изучения недр, обеспечивающего достоверную оценку запасов полезных ископаемых или свойств участка недр, предоставляемого в целях, не связанных с добычей полезных ископаемых;
- обеспечение наиболее полного извлечения запасов основных и совместно с ними залегающих полезных ископаемых и попутных компонентов, а также достоверный учет извлекаемых и оставляемых в недрах их запасов;

- охрана месторождений полезных ископаемых от затопления, обводнения, пожаров и других факторов, снижающих качество полезных ископаемых и промышленную ценность месторождений;
- предотвращение загрязнения недр при проведении работ, связанных с недропользованием (подземное хранение нефти, газа, захоронение вредных веществ и отходов, сброс сточных вод);
- предотвращение накопления промышленных и бытовых отходов на площадях водосбора и в местах залегания подземных вод.

Учитывая невоспроизводимый характер и экономическое значение минеральных богатств, заключенных в недрах, закон устанавливает приоритет использования и охраны полезных ископаемых. Участок недр, располагающий запасами месторождений полезных ископаемых, предоставляется в первую очередь для их разработки. Проектирование и строительство населенных пунктов, промышленных комплексов и других хозяйственных объектов разрешается только после получения заключения органов управления государственным фондом недр об отсутствии полезных ископаемых в недрах под участком предстоящей застройки.

Согласно ответа Департамента по недропользованию по Приволжскому федеральному округу участок изысканий находится частично в пределах:

Бариновско-лебяжиннское газонефтяное месторождение (Южно-Парфеновский купол и Бариновско-Лебяжинское поднятие);

Тверское нефтяное месторождение.

Другие полезные ископаемые в пределах участка, отводимого под строительство, отсутствуют.

Защитные леса и особо защитные участки леса

Согласно Лесному Кодексу Российской Федерации защитные леса подлежат освоению в целях сохранения средообразующих, водоохранных, защитных, санитарно-гигиенических, оздоровительных и иных полезных функций лесов с одновременным использованием лесов при условии, если это использование совместимо с целевым назначением защитных лесов и выполняемыми ими полезными функциями.

С учетом особенностей правового режима защитных лесов определяются следующие категории указанных лесов:

- леса, расположенные на особо охраняемых природных территориях;
- леса, расположенные в водоохранных зонах;
- леса, выполняющие функции защиты природных и иных объектов;
- ценные леса.

К ценным лесам относятся:

- государственные защитные лесные полосы;
- противоэрозионные леса;
- леса, расположенные в пустынных, полупустынных, лесостепных, лесотундровых зонах, степях, горах;
- леса, имеющие научное или историческое значение;
- орехово-промысловые зоны;
- лесные плодовые насаждения;
- ленточные боры;
- запретные полосы лесов, расположенные вдоль водных объектов;

- нерестоохранные полосы лесов.

К особо защитным участкам лесов относятся:

- берегозащитные, почвозащитные участки лесов, расположенных вдоль водных объектов, склонов оврагов;
- опушки лесов, граничащие с безлесными пространствами;
- лесосеменные плантации, постоянные лесосеменные участки и другие объекты лесного семеноводства;
- заповедные лесные участки;
- участки лесов с наличием реликтовых и эндемичных растений;
- места обитания редких и находящихся под угрозой исчезновения диких животных;
- другие особо защитные участки лесов.

Согласно письму № 2705-02/8808 от 07.05.2020, а также акта натурного-технического обследования территория исследования частично входит в состав земель лесного фонда и располагается в выделах 6,7,21,22 квартала 53 Утевского участкового лесничества Нефтегорского лесничества.

8. Информация о необходимости осуществления мероприятий по охране окружающей среды

Мероприятия по охране недр и окружающей среды при обустройстве нефтяных месторождений, являются важным элементом деятельности нефтегазодобывающего предприятия, хотя при существующей системе материально-технического снабжения не обеспечивается, в полной мере, высокая эффективность и безаварийность производства и, следовательно, сохранение окружающей природной среды.

Ежегодно разрабатываемые на предприятии программы природоохранных мероприятий согласовываются с природоохранными организациями, службой санитарно-эпидемиологического надзора и региональным управлением охраны окружающей среды.

Указанные программы предусматривают организационные и технико-технологические мероприятия, направленные на повышение надежности оборудования и трубопроводов, охрану атмосферного воздуха, недр, водных и земельных ресурсов.

Для предотвращения и снижения неблагоприятных последствий на состояние компонентов природной среды, а также сохранение экологической состояния на территории работ необходимо:

- соблюдать технологию производственного процесса.
- соблюдать нормы и правила природоохранного законодательства.
- осуществлять экологический мониторинг состояния окружающей среды и связанный с ним комплекс управленческих решений.

8.1 Мероприятия по охране атмосферного воздуха

Принятые в проектной документации технические решения направлены на максимальное использование поступающего сырья, снижение технологических

потерь, экономию топливно-энергетических ресурсов. С целью максимального сокращения выбросов загрязняющих веществ, которые неизбежны при эксплуатации нефтепромыслового оборудования, в проектной документации предусмотрены следующие мероприятия:

- принято стандартное или стойкое к сульфидно-коррозионному растрескиванию (СКР) материальное исполнение трубопровода;
- применение защиты трубопровода и оборудования от почвенной коррозии изоляцией усиленного типа;
- применение труб и деталей трубопровода с увеличенной толщиной стенки трубы выше расчетной;
- защита от атмосферной коррозии наружной поверхности надземных участков трубопровода и арматуры лакокрасочными материалами;
- использование минимально необходимого количества фланцевых соединений. Все трубопроводы выполнены на сварке, предусмотрен 100 % контроль сварных соединений неразрушающими методами контроля;
- автоматическое отключение электродвигателя погружных насосов при отклонениях давления в выкидном трубопроводе выше и ниже установленных пределов;
- контроль давления в трубопроводе;
- автоматическое закрытие задвижек при понижении давления нефти в нефтепроводе;
- аварийную сигнализацию заклинивания задвижек;
- контроль уровня нефти в подземных дренажных емкостях.

В соответствии с «Рекомендациями по основным вопросам воздухоохранной деятельности» мероприятия по регулированию выбросов не разработаны, так как выбросы загрязняющих веществ от проектируемого объекта создают на границе ближайшей жилой застройки приземные концентрации менее 0,05 $ПДК_{м.р.}$

8.2 Мероприятия по охране и рациональному использованию земельных ресурсов и почвенного покрова

С целью защиты почв от загрязнения при проведении строительно-монтажных работ проектной документацией предусмотрены следующие мероприятия:

- перед началом строительно-монтажных работ после оформления отвода земельных участков выполняются работы по подготовке территории. Инженерная подготовка земельного участка заключается в снятии и хранение во временных отвалах плодородного слоя почвы, отводе дождевых вод по спланированной территории за пределы площадки;
- для минимизации воздействия выполнение строительных работ, передвижение транспортной и строительной техники, складирование материалов и отходов осуществляется на специально организуемых площадках в пределах полосы отвода земель;
- соблюдение чистоты на стройплощадке, разделение отходов производства и потребления; вывоз отходов по мере заполнения контейнеров;

в целях сохранения плодородного слоя почвы на площадях временного отвода предусматривается комплекс мероприятий технического и биологического этапов рекультивации.

8.3 Мероприятия по рациональному использованию и охране вод и водных биоресурсов на пересекаемых линейным объектом реках и иных водных объектах

Мероприятия по охране и рациональному использованию водных ресурсов включают в себя комплекс мероприятий, направленных на сохранение качественного состояния подземных и поверхностных вод для использования в народном хозяйстве.

Согласно Водному кодексу, в границах водоохранных зон допускается проектирование, размещение, строительство, реконструкция, ввод в эксплуатацию, эксплуатация хозяйственных и иных объектов при условии оборудования таких объектов сооружениями, обеспечивающими охрану объектов от загрязнения, засорения и истощения вод.

В границах водоохранных зон запрещается:

- использование сточных вод для удобрения почв;
- размещение кладбищ, скотомогильников, мест захоронения отходов производства и потребления, радиоактивных, химических, взрывчатых, токсичных, отравляющих и ядовитых веществ;
- осуществление авиационных мер по борьбе с вредителями и болезнями растений;
- движение и стоянка транспортных средств (кроме специальных транспортных средств), за исключением их движения по дорогам и стоянки на дорогах и в специально оборудованных местах, имеющих твердое покрытие.

В прибрежных защитных полосах, наряду с установленными выше ограничениями, запрещается:

- распашка земель;
- размещение отвалов размываемых грунтов;
- выпас сельскохозяйственных животных и организация для них летних лагерей, ванн.

С целью охраны вод и водных ресурсов в период строительства проектом предусмотрены следующие мероприятия:

- площадки стоянки, заправки спецтехники и автотранспорта, площадки складирования мусора и отходов, площадка бытовых помещений расположены вне водоохранных зон водных объектов;

- в пределах прибрежных защитных зон рек и водоемов запрещается устраивать отвалы грунта;

- хозяйственно бытовые сточные воды собираются в накопительные емкости и вывозятся по договору, заключенному подрядной организацией на очистные сооружения;

- после окончания строительства предусмотрена разборка всех временных сооружений, очистка стройплощадки, рекультивация нарушенных земель.

8.4 Мероприятия по рациональному использованию общераспространенных полезных ископаемых, используемых в строительстве

В процессе строительства проектируемых сооружений для устройства подстилающих оснований используется песок. Проектной документацией определены оптимально минимальные объемы песка.

Разработка новых карьеров песка проектной документацией не предусматривается.

8.5 Мероприятия по сбору, использованию, обезвреживанию, транспортировке и размещению опасных отходов

Временное хранение и утилизация отходов проводится в соответствии с требованиями Федерального Закона РФ от 24 июня 1998 года № 89-ФЗ «Об отходах производства и потребления», действующих экологических, санитарных правил и норм по обращению с отходами.

На предприятии назначаются лица, ответственные за производственный контроль в области обращения с отходами, разрабатываются соответствующие должностные инструкции.

Регулярно проводится инструктаж с лицами, ответственными за производственный контроль в области обращения с отходами, по соблюдению требований законодательства Российской Федерации в области обращения с отходами производства и потребления, технике безопасности при обращении с отходами.

Осуществляется систематический контроль за сбором, сортировкой и своевременной утилизацией отходов.

К основным мероприятиям относятся:

- образовавшиеся отходы производства при выполнении работ (огарки электродов, обрезки труб, обтирочный материал и т.д.) собираются и размещаются в специальных контейнерах для временного хранения с последующим вывозом специализированным предприятием согласно договора и имеющим лицензию на деятельность по сбору, использованию, обезвреживанию, транспортировке, размещению опасных отходов, в установленные места;
- на предприятии приказом назначается ответственный за соблюдение требований природоохранного законодательства;
- места производства работ оборудуются табличкой с указанием ответственного лица за экологическую безопасность.

8.6 Мероприятия по охране недр и континентального шельфа Российской Федерации

Воздействие на геологическую среду при строительстве проектируемого объекта обусловлено следующими факторами:

- фильтрацией загрязняющих веществ с поверхности при загрязнении грунтов почвенного покрова;
- интенсификацией экзогенных процессов при строительстве проектируемых сооружений.

Важнейшими задачами охраны геологической среды являются своевременное обнаружение и ликвидация утечек нефтепродуктов из трубопроводов, обнаружение загрязнений в поверхностных и подземных водах.

Индикаторами загрязнения служат антропогенные органические и неорганические соединения, повышенное содержание хлоридов, сульфатов, изменение окисляемости, наличие нефтепродуктов.

Воздействие процессов строительства проектируемого объекта на геологическую среду связано с воздействием поверхностных загрязняющих веществ на различные гидрогеологические горизонты.

С целью своевременного обнаружения и принятия мер по локализации очагов загрязнения рекомендуется вести мониторинг подземных и поверхностных вод.

Эксплуатация проектируемых сооружений не оказывает негативного влияния на качество подземных вод. Учитывая интенсивную антропогенную нагрузку на территорию, рекомендуется использовать существующую наблюдательную сеть для экологического контроля за состоянием подземных вод с учетом всех источников возможного загрязнения объектов нефтяной структуры.

Наряду с производством режимных наблюдений рекомендуется выполнять ряд мероприятий, направленных на предупреждение или сведение возможности загрязнения подземных и поверхностных вод до минимума. При этом предусматривается:

- получение регулярной и достаточной информации о состоянии оборудования и инженерных коммуникаций;
- своевременное реагирование на все отклонения технического состояния оборудования от нормального;

Осуществление перечисленных природоохранных мероприятий по защите недр позволит обеспечить экологическую устойчивость геологической среды при обустройстве и эксплуатации данного объекта.

На недропользователей возлагается обязанность приводить участки земли и другие природные объекты, нарушенные при пользовании недрами, в состояние, пригодное для их дальнейшего использования.

8.7 Мероприятия по охране объектов растительного и животного мира и среды их обитания

Для обеспечения рационального использования и охраны почвенно-растительного слоя проектной документацией предусмотрено:

- последовательная рекультивация нарушенных земель по мере выполнения работ;
- защита почвы во время строительства от ветровой и водной эрозии путем трамбовки и планировки грунта при засыпке траншей;
- жесткий контроль за регламентом работ и недопущение аварийных ситуаций, быстрое устранение и ликвидация последствий (в случае невозможности предотвращения);
- на участках работ вблизи водных объектов для предотвращения попадания в них углеводородного сырья (при возможных аварийных ситуациях) рекомендуется сооружение задерживающих валов из минерального грунта.

С целью минимизации отрицательных воздействий на территорию при строительстве объекта необходимо максимально использовать существующие подъездные дороги, складские площадки и др.

При засыпке трубопровода пространство под трубой и по ее сторонам будет заполняться рыхлым материалом. Операции по засыпке будут проводиться так, чтобы свести к минимуму возможность нанесения дополнительных повреждений растительности. Грунт, который не поместится в траншее, будет сдвинут поверх

траншеи для компенсации будущего оседания. По окончании засыпки траншеи, трасса и другие участки строительства будут очищены от мусора и строительных отходов. При необходимости, поверхность трассы будет спланирована, а все нарушенные поверхности будут восстановлены до исходного (или близко к исходному) состояния.

При производстве работ в непосредственной близости от лесных насаждений в пожароопасный сезон (т.е. в период с момента схода снегового покрова в лесных насаждениях до наступления устойчивой дождливой осенней погоды или образования снегового покрова) должен быть обеспечен контроль за соблюдение правил противопожарной безопасности. В частности должно быть запрещено:

- разведение костров в лесных насаждениях, лесосеках с оставленными порубочными остатками, в местах с подсохшей травой, а также под кронами деревьев;
- заправка горючим топливных баков двигателей внутреннего сгорания при работе двигателя, использование машин с неисправной системой питания двигателя, а также курение или пользование открытым огнем вблизи машин, заправляемых горючим;
- бросать горящие спички, окурки и горячую золу из курительных трубок;
- оставлять промасленные или пропитанные бензином, керосином или иными горючими веществами обтирочный материал в не предусмотренных специально для этого местах;
- выжигание травы на лесных полянах, прогалинах, лугах и стерни на полях, непосредственно примыкающих к лесам, к защитным и озеленительным лесонасаждениям.

Что касается дикой фауны, то выявленные в районе строительных работ представители животного мира (а это в основном, синантропные виды) хорошо приспособлены к проживанию в условиях антропогенного воздействия. Эти виды настолько жизнеспособны, что на них не скажется влияние строительства, численность их стабильна.

С целью охраны обитающих здесь видов в период гнездования и вывода потомства на рассматриваемой территории необходимо ограничить перемещение техники и бесконтрольные проезды по территории.

В целях охраны животных и особенно редких их видов в районе проектируемой деятельности целесообразно провести инвентаризацию животных, установить места их обитания и кормежки.

Это позволит сохранить существующие места обитания животных и в последующий период эксплуатации сооружений.

9. Информация о необходимости осуществления мероприятий по защите территории от чрезвычайных ситуаций природного и техногенного характера, в том числе по обеспечению пожарной безопасности и гражданской оборон

Мероприятия по инженерной защите территории объекта, зданий, сооружений и оборудования от опасных геологических процессов и природных явлений приведены в таблице 9.1

Таблица 9.1

Наименование природного процесса, опасного природного явления	Мероприятия по инженерной защите
Сильный ветер	Подземная прокладка нефтепровода. Строительство объекта ведется с учетом района по ветровым нагрузкам. Проектом предусмотрено закрепление опор под технологическое оборудование, радиомачты и молниеотводы в сверленых котлованах. Опоры под технологическое оборудование, радиомачты и молниеотводы для восприятия горизонтальных нагрузок из плоскости рассчитаны как отдельно стоящие опоры. Для предотвращения повреждения кабелей наружных сетей и КИПиА прокладка их осуществляется в земле на глубине, в траншее, в водогазопроводных трубах в штрабе и открыто с креплением водогазопроводных труб к металлоконструкциям накладными скобами. На проектируемых ВЛ приняты железобетонные опоры по типовой серии 3.407.1-143 (выпуск 1, 3, 5) «Железобетонные опоры ВЛ 10 кВ» на стойках СНВ-7-13, СВ 105. Длины пролетов между опорами в проекте приняты в соответствии с работой ОАО РАО «ЕЭС России» ОАО «РОСЭП» (шифр 25.0038), в которой основными положениями по определению расчетных пролетов опор ВЛ стало соблюдение требований ПУЭ 7 изд.
Сильный ливень	Отвод поверхностных вод открытый по естественному и спланированному рельефу в сторону естественного понижения. Для монолитных и сборных железобетонных конструкций, площадок применять тяжелый бетон по ГОСТ 26633-2015 на сульфатостойком портландцементе ГОСТ 22266-2013, марки по водонепроницаемости – W8. В качестве вторичной защиты от коррозии бетонные поверхности конструкций, соприкасающиеся с грунтом и доступные для обмазки, обмазать горячим битумом БН70/30 по ГОСТ 6617-76 «Битумы нефтяные строительные. Технические условия» за три раза. Поверхности железобетонных стоек СОН покрыть кремнийорганической эмалью КО-174 по ГОСТ Р 51691-2008 в два слоя (общей толщиной не менее 100 мкм).
Сильный снег	Строительство объекта ведется с учетом района по снеговой нагрузке. Кабельные сооружения защищаются тем же способом, что и при сильном ветре. Терминальный контроллер, вторичные приборы, электроаппаратура и оборудование связи устанавливаются в шкафу КИПиА наружного исполнения.

Наименование природного процесса, опасного природного явления	Мероприятия по инженерной защите
Сильный мороз	Нефтепровод прокладывается подземно. Оборудование, установленное в шкафу КИПиА, предназначено для эксплуатации при температуре окружающего воздуха от минус 40 до плюс 60 ºС. Предусмотрен электрообогрев шкафа для поддержания температуры внутри шкафа плюс 10 °С. Электрообогрев шкафа КИПиА осуществляется электрическими обогревателями общепромышленного назначения с функцией автоматического поддержания температуры. Для монолитных и сборных железобетонных конструкций, площадок применять тяжелый бетон по ГОСТ 26633-2015 на сульфатостойком портландцементе ГОСТ 22266-2013, марки по морозостойкости – F200.
Гроза	Для молниезащиты, защиты от вторичных проявлений молнии и защиты от статического электричества металлические корпуса технологического оборудования и трубопроводы соединяются в единую электрическую цепь и присоединяются к заземляющему устройству. Защита узлов запорной арматуры, узла пуска ОУ и узла приема ОУ от прямых ударов молнии выполняется посредством присоединения к заземляющему устройству. Для молниезащиты, защиты от вторичных проявлений молнии и защиты от статического электричества металлические корпуса технологического оборудования и трубопроводы соединяются в единую электрическую цепь и присоединяются к заземляющему устройству. Для защиты от заноса высоких потенциалов по подземным и внешним коммуникациям при вводе на площадку, последние присоединяются к заземляющему устройству. Заземлители для молниезащиты и защитного заземления – общие. Для молниезащиты газоотводных труб (воздушников) дренажных емкостей предусматривается установка отдельно стоящих молниеотводов.
Пучение	Для обратной засыпки, подсыпок применять непучинистый, непросадочный, ненабухающий грунт, уплотнение производить отдельными слоями, толщиной не более 200 мм с достижением плотности сухого грунта не менее 1,65 т/м^3. Для обратной засыпки стоек СОН применять ПГС с достижением плотности не менее 1,7 т/м^3.

Для ликвидации ЧС, возникающих в результате возможных аварий на объекте, предусмотрены резервы материальных средств согласно постановлению Правительства РФ от 10 ноября 1996 г. № 1340 «О порядке создания и

использования резервов материальных ресурсов для ликвидации чрезвычайных ситуаций природного и техногенного характера».

АО «Самаранефтегаз» располагает всеми необходимыми резервами материальных ресурсов для ликвидации возможных ЧС природного и техногенного характера. Приказ о создании финансовых и материальных ресурсов, номенклатура пополняемого материально-технического резерва приведены в приложении В. Указанный резерв материальных средств является достаточным и обеспечивает возможность ликвидации аварийных ситуаций на объекте.

Для ликвидации (локализации) аварий и их последствий в случаях ЧС привлекаются технические средства и силы цеха ликвидации аварий и их последствий аварийно-спасательного формирования (ЦЛАП-АСФ) АО «Самаранефтегаз», также при необходимости привлекаются технические средства и силы специализированных организаций, с которыми заключены следующие договора:

- договор с Федеральным государственным учреждением Аварийно-спасательным формированием «Северо-Восточная противофонтанная военизированная часть» (ФГУ АСФ «СВПФВЧ») на выполнение комплекса услуг по противофонтанному и газоспасательному обслуживанию объектов нефтедобычи: профилактическая работа по обеспечению противофонтанной и газовой безопасности на объектах нефтегазодобычи, работы по ликвидации открытых нефтяных и газовых фонтанов, проведение аварийно-технических работ в газовзрывоопасной среде, требующие применения средств индивидуальной защиты и специального оборудования;
- договор с ООО «РН-Пожарная безопасность» на пожарно-профилактическое обслуживание объектов, оперативное реагирование на возникающие пожары, проведение действий по их тушению имеющимися силами и средствами.

Решение о привлечении специализированных служб и формирований принимается КЧС АО «Самаранефтегаз», исходя из условий оперативной обстановки и масштабов аварии.

<u>Перечень мероприятий по гражданской обороне</u>

Сведения об отнесении проектируемого объекта к категории по гражданской обороне

В соответствии с положениями постановления Правительства Российской Федерации от 16.08.2016 г. № 804 «Правила отнесения организаций к категориям по гражданской обороне в зависимости от роли в экономике государства или влияния на безопасность населения» проектируемые сооружения входят в состав АО «Самаранефтегаз», отнесенного к I категории по гражданской обороне.

Расстояние до ближайшего категорированного города (г. Самара) составляет 30 км.

Решения по управлению гражданской обороной проектируемого объекта, системам оповещения персонала об опасностях, возникающих при ведении военных действий или вследствие этих действий

Общее руководство гражданской обороной в АО «Самаранефтегаз» осуществляет генеральный директор. Управление гражданской обороной на

территории объекта технического перевооружения осуществляет начальник ЦЭРТ-3.

Для оповещения персонала объекта по сигналам гражданской обороны предусматривается использовать существующую систему оповещения АО «Самаранефтегаз», которая разработана в соответствии с требованиями «Положения о системах оповещения гражданской обороны», введенным в действие совместным Приказом МЧС РФ, Государственного комитета РФ Министерством информационных технологий и связи РФ и Министерством культуры и массовых коммуникаций РФ № 422/90/376 от 25.07.2006 г и систему централизованного оповещения Самарской области и районную систему оповещения Нефтегорского района.

На территории Самарской области информирования населения по сигналам ГО возложено на Главное управление МЧС России по Самарской области и осуществляется через оперативные дежурные смены органов повседневного управления: ФКУ «Центр управления в кризисных ситуациях Главного управления МЧС России по Самарской области» и Единые дежурно-диспетчерские службы муниципальных образований Самарской области.

ГУ МЧС России по Самарской области подается предупредительный сигнал «Внимание! Всем!» и производиться трансляция сигналов оповещения гражданской обороны по средствам сетей телевизионного и радиовещания, электросирен, телефонной сети связи общего пользования, сотовой связи, смс-оповещения, информационно-телекоммуникационной сети «Интернет». При получении сигналов гражданской обороны администрация муниципального района Нефтегорский, также начинает транслировать сигналы гражданской обороны.

В ЦИТУ АО «Самаранефтегаз» сигналы ГО (распоряжения) и информация поступает от дежурного по администрации Октябрьского района г.о. Самара, оперативного дежурного ЦУКС (ГУ МЧС России по Самарской области), дежурного ЕДДС муниципального района Нефтегорский по средствам телефонной связи, электронным сообщением по компьютерной сети.

При получении сигнала ГО (распоряжения) и информации начальником смены ЦИТУ АО «Самаранефтегаз» по линии оперативных дежурных ЦУКС (по Самарской области), администрации Октябрьского р-на г.о. Самара, ЕДДС Нефтегорского муниципального района через аппаратуру оповещения или по телефону:

- прослушивает сообщение и записывает его в журнал приема (передачи) сигналов ГО;
- убеждается в достоверности полученного сигнала от источника, сообщившего сигнал по телефону немедленно после получения сигнала.

После подтверждения сигнала ГО (распоряжения) и информации начальник смены ЦИТУ информируем генерального директора АО «Самаранефтегаз» или должностное лицо его замещающего и по его указанию осуществляется полное или частичное оповещение персонала рабочей смены производственных объектов Общества.

Оповещение персонала осуществляется оперативным дежурным дежурно-диспетчерской службы (ДДС) по средствам ведомственной сети связи, производственно-технологической связи, телефонной связи, сотовой связи, радиорелейной связи, рассылки электронных сообщений по компьютерной сети, по следующей схеме:

- доведение информации и сигналов ГО по спискам оповещения №№ 1, 2, 3, 4, 5, 6, 7, 8;
- дежурного диспетчера ЦЛАП-АСФ, дежурного диспетчера ООО «РН-Охрана-Самара», доведение информации и сигналов ГО до дежурного диспетчера ООО «РН-Пожарная безопасность»;
- доведение информации и сигналов ГО до генерального директора Общества;
- доведение информации и сигналов ГО диспетчером РИТС ЮГМ до диспетчера ЦЭРТ-3;
- доведение информации и сигналов ГО диспетчером ЦЭРТ-3 до дежурного оператора УПСВ «Горбатовская» по средствам телефонной и сотовой связи;
- доведение информации и сигналов ГО дежурным оператором УПСВ «Горбатовская» до обслуживающего персонала находящегося на территории объекта по средствам сотовой связи.

Доведение сигналов ГО (распоряжений) и информации в АО «Самаранефтегаз» осуществляется по линии дежурно-диспетчерских служб производственных объектов с использованием каналов телефонной, радиорелейной связи, корпоративной компьютерной сети. Персонал рабочей смены производственных объектов оповещается по объектовым средствам оповещения.

В АО «Самаранефтегаз» разработаны инструкции и схемы оповещения персонала по сигналам ГО. Обязанности по организации и доведению сигналов ГО до персонала объекта технического перевооружения возлагаются на дежурных диспетчеров ЦИТУ, РИТС ЮГМ, ЦЭРТ-3, дежурного оператора УПСВ «Горбатовская».

Мероприятия по световой и другим видам маскировки проектируемого объекта

Проектом освещение объекта не предусматривается, в связи с этим мероприятия по световой маскировке объекта не предусматриваются.

Решения по обеспечению безаварийной остановки технологических процессов

Безаварийная остановка технологического процесса перекачки нефтепродуктов по нефтепроводу по сигналам ГО производится в следующем порядке: осуществляется остановка фонда скважин, продукция которых поступает в сборный нефтепровод путем отключения с АРМ оператора насосного электрооборудования с помощью соответствующих кнопок на щите контроля и управления. После чего оператор контролирует остановку насосного оборудования по соответствующим контрольным лампам на щите контроля и управления. Далее закрывается по месту минимально необходимое количество промежуточных задвижек на трубопроводах для обеспечения минимальной опасности объекта в целом. Перед остановкой объекта технического перевооружения необходимо

проинформировать все службы, задействованные в рабочем процессе, о начале остановки.